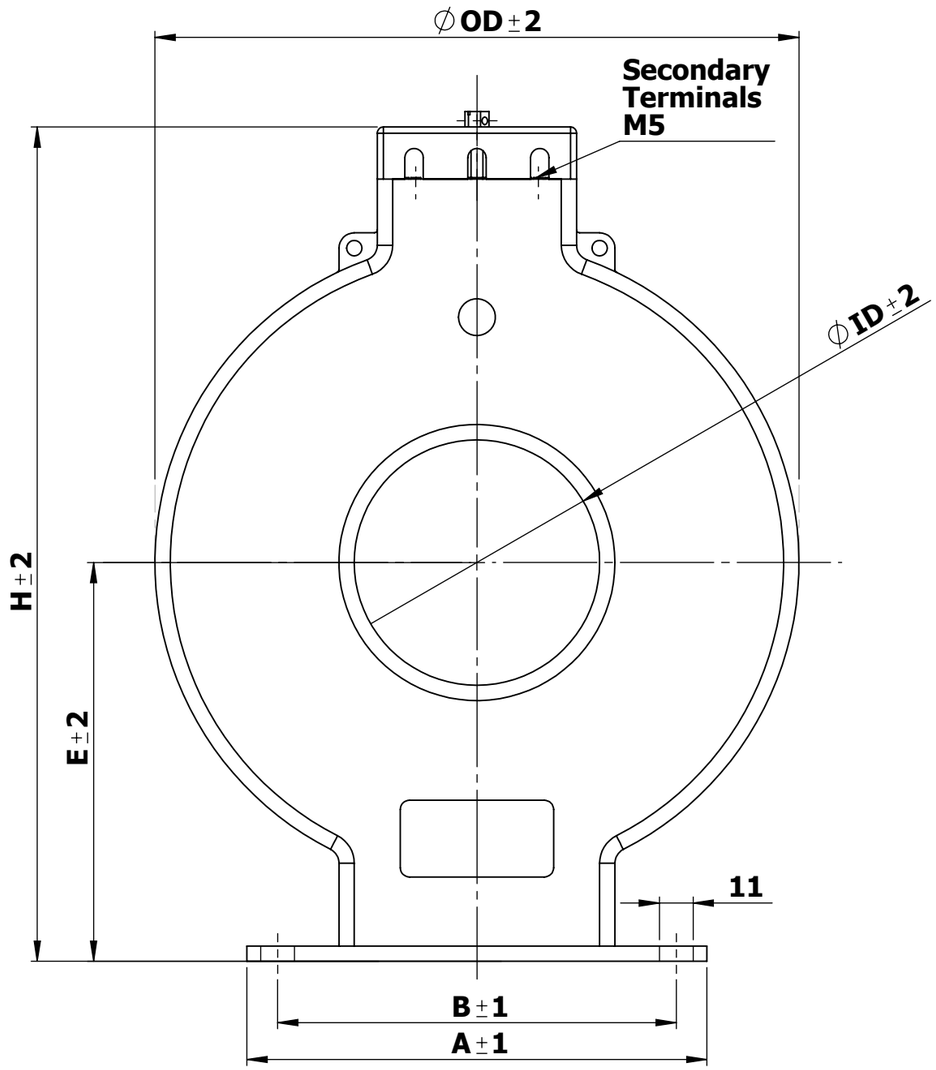


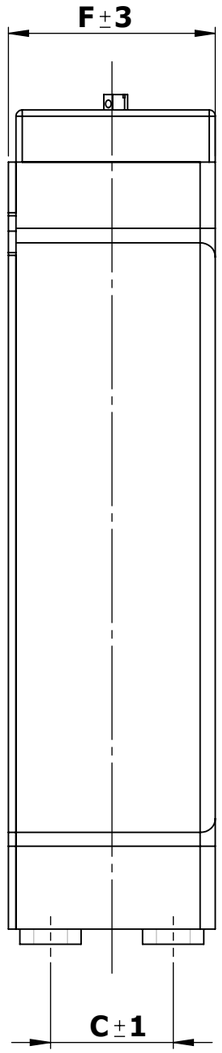


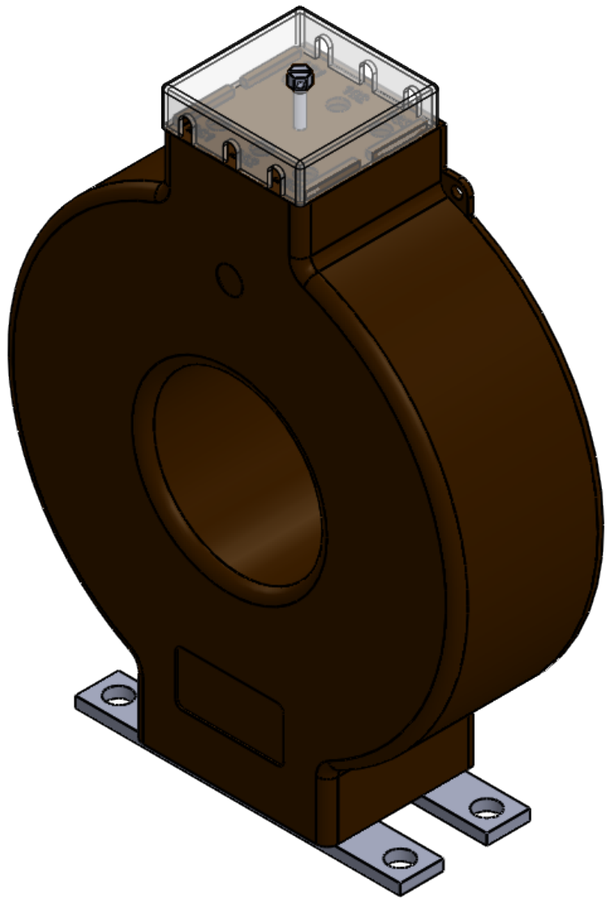

| TANIM | ID | OD | A | B | C | E | F | H |
|---|---|---|---|---|---|---|---|---|
| KTA 80/210-65 | 80 | 210 | 150 | 130 | 40 | 130 | 65 | 272 |
| KTA 80/210-120 | 80 | 210 | 150 | 130 | 40 | 130 | 120 | 272 |
| KTA 80/210-130 | 80 | 210 | 150 | 130 | 103 | 130 | 130 | 272 |
| KTA 80/210-185 | 80 | 210 | 150 | 130 | 91 | 130 | 185 | 272 |
| KTA 80/210-240 | 80 | 210 | 150 | 130 | 80 | 130 | 240 | 272 |

AKSİ BELİRTİLMEDİĞİ SÜRECE:
BOYUTLAR MİLİMETREDİR
YÜZEY CİLASI:
TOLERANSLAR:
DOĞRUSAL:
AÇISAL:

BİTİRME:

KESKİN KENARLARI PAHLAYIN VE KIRIN

TEKNİK RESMİ ÖLÇEKLENDİRMEYİN

REVİZYON

| | İSİM | İMZA | TARİH |
|---|---|---|---|
| ÇİZEN | | | |
| DENET. | | | |
| ONAY. | | | |
| ÜRET. | | | |
| KALİTE | | | |

BAŞLIK:

MALZEME:

AĞIRLIK:

RESİM NO.

A3

ÖLÇEK:1:5

SAYFA 1 / 6